Combina Frig. built-in FCB 400 TNF NE E | 118.0705.155



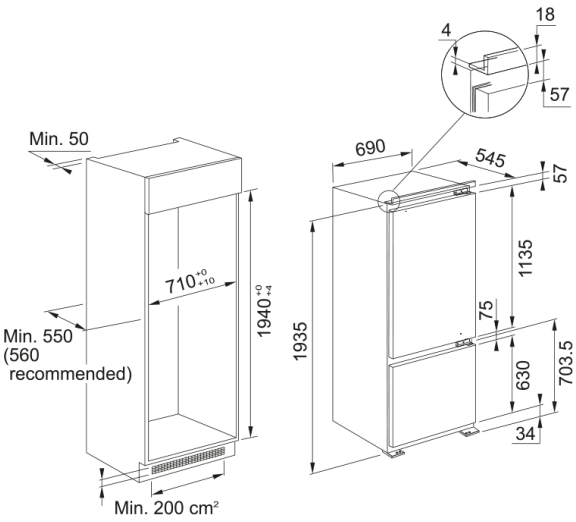

Spațios: volumul net total de 400 lt permite o utilizare mai bună a spațiului, cu o vizualizare mai clară și un acces mai bun la alimente; Iluminare cu LED: lumină strălucitoare în întregul frigider cu LED-uri de lungă durată; Tehnologia EasyFrost permite dezgheţarea mai rară a congelatorului; Silențios: zgomot redus la 35 db; Compartiment 0 °C - zonă rece pentru a menține alimentele proaspete mai mult timp

---

Aspect	
Tip instalare	Incorporabil
Dimensiuni	
Lățime: față-spate	690.0
Înalțime totală	1935.0
Adâncime totală	551.0
Specificații energetice	
Tensiune	220-240 V
Frecvență (Hz)	50
Caracteristici produs	
Tip	Combina incorp. congelator jos
Clasă de eficiență energetică	E
Identificare produs	
Brand	FRANKE
Familie	None
Proprietăți	
Dezgheţare	Automatic
Capacitate netă (l)	384
Capacitate netă congelator (l)	96
Clasă climatică	288
Opțiune răcire rapidă	Nu
Opțiune înghețare rapidă	Da
Nivel zgomot (dBA)	35
Climat	SN,T