ΕΝΤΟΙΧ.ΨΥΓΕΙΟΚΑΤΑΨΥΚΤΗΣ FCB400 V NE N E | 118.0705.909



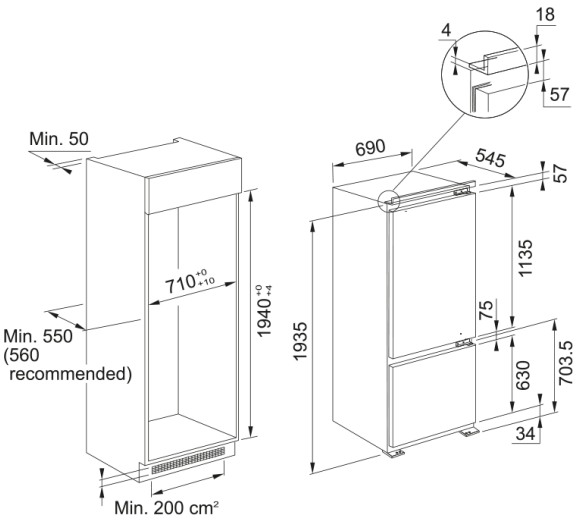

Εντοιχιζόμενος Ψυγειοκαταψύκτης FCB 400 V NE N E , συντήρηση 299 lt, κατάψυξη 101 lt, ηλεκτρονικός προγραμματισμός, Κωδικός Προϊόντος :3184101031

Πληροφορίες	
Τύπος εγκατάστασης	Εντοιχιζόμενο
Διαστάσεις	
Πλάτος	690.0
Συνολικό ύψος	1935.0
Συνολικό βάθος	545.0
Energy specifications	
Τάση	220-240 V
Συχνότητα (Hz)	50
Χαρακτηριστικά Προϊόντος	
Τύπος	Εντοιχιζ.ψυγειοκαταψύκτης
Ενεργειακή κλάση	E
Αναγνωριστικό Προϊόντος	
Brand προϊόντος	FRANKE
Οικογένεια προϊόντος	Καμία
Ιδιότητες	
Απόψυξη	Manual
Συνολική καθαρή χωρητικότητα	400
Χωρητικότητα ψύξης	101
Χωρητικότητα συντήρησης	299
Fast cooling	Ναι
Fast freezing	Ναι
Επίπεδο θορύβου (dBA)	35
Κλίμα	SN,T