COUNTRY FCL 60 NF | 321.0693.754



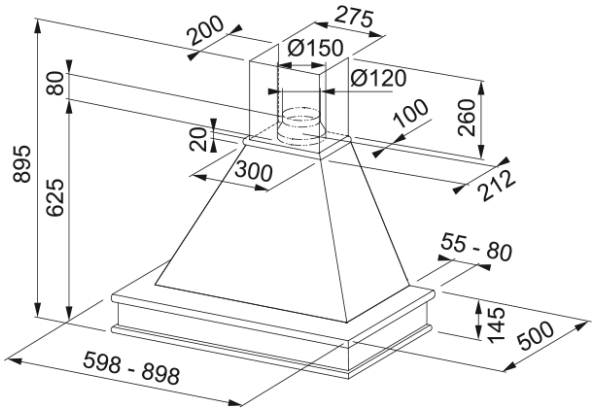

Dati tecnici

Estetica	
Tipologia cappa	Country
Finitura	Bianco
Dimensioni	
Larghezza in mm	600.0
Diam. tubo uscita	150
Dati di consumo	
Tipo presa	Senza spina
Consumo energetico annuo	45.7
Classe fluidodinamica	C
Classe illuminazione	E
Classe filtri	D
Tensione motore	220-240V 50-60Hz
Tipo motore	SP 450
N° motori	1
Installazione	
Installazione	Parete
Prestazioni	
Velocità	1
Capacità di aspirazione (m3h)	240.0
Pressione max	220.0
Potenza	85.0
Livello sonoro (db)	53.0
Velocità	2
Capacità di aspirazione (m3h)	330.0
Pressione max	250.0
Potenza	95.0
Livello sonoro (db)	61.0

Velocità	3
Capacità di aspirazione (m3h)	450.0
Pressione max	250.0
Potenza	115.0
Livello sonoro (db)	67.0
Specifiche prodotto	
Sensore qualità dell'aria	No
Classe efficienza energetica	C
Dati generali	
Marchio	Franke
Famiglia prodotti	Nessuno
Gamma	VILLA
Caratteristiche	
Numero lampade	2
Tipo illuminazione	Led HV E14 4000K
Telecomando	No
Resistente all'acqua	No
Comandi	Connessione diretta
Numero velocità	3
Regolazione velocità	No
Funzione 24 h	No
Funzione delay	No
Partenza automatica	No
WI-FI	No
Tipologia filtrazione	Cassetta
Tipo filtro	Alluminio
Filtro carboni attivi	No